Soporte de pantallas Atlas Doble

Dimenisiones y ángulos de ajuste

Especificaciones
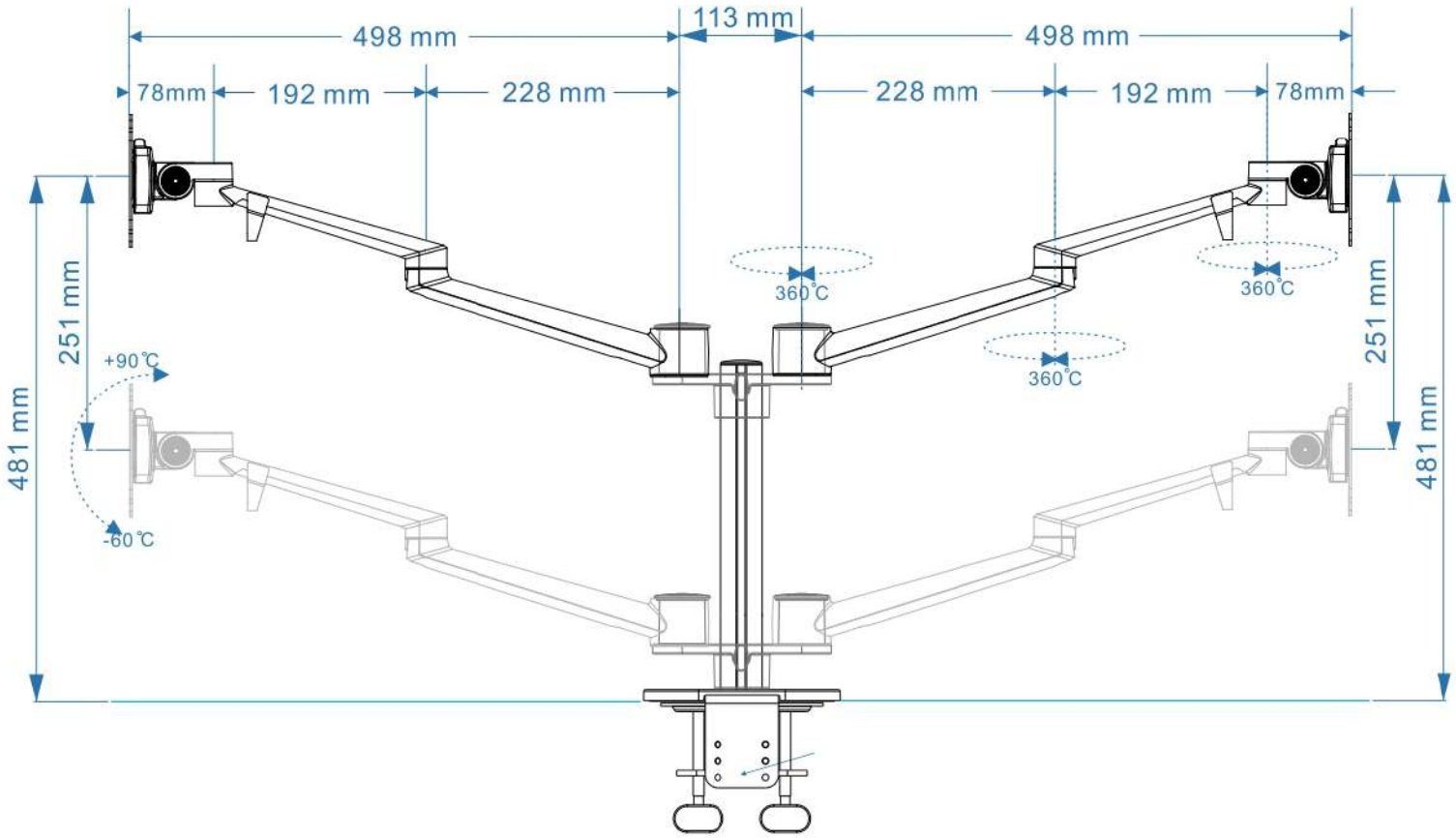
Tamaño de pantalla	Peso de carga (kg)	Ajuste de alutra (mm)	Ángulo	Ángulo de visión horizontal	Ángulo de giro	VESA	Detalles de embalaje (mm)	Peso neto (kg)	Peso bruto (kg)	Espesor de escritorio (mm)	
										Agujero escritorio (mm)	Grapa (mm)
≤32"	0-8	251	+90°~ -60°	±90°	360°	75*75 100*100	Inner:69.6*23.1*12,3 Carton71.2*47.5*27.5 Qty/Ctn4/1	4.3	5	80	70